PARTICOLARE 7b.3 SCALA 1:10 PER PIATTI 1-2 -> PART. 7.3

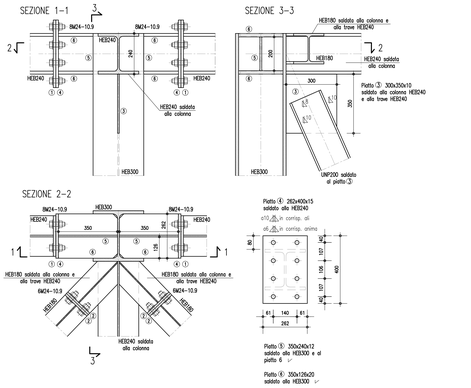

PARTICOLARE 7c.3 SCALA 1:10 PER PIATTI 1-2 -> PART. 7.3
PER PIATTI 3-4-5-6 -> PART. 7b.3
PER MENSOLA A -> PART. 1b.3

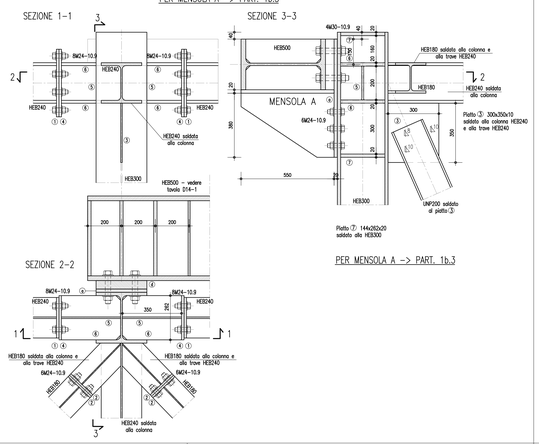

PER MENSOLA A -> PART. 1b.3

PARTICOLARE 8.3 SCALA 1:10

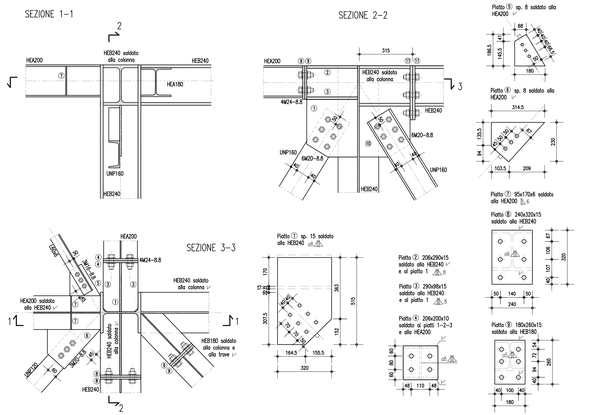

PARTICOLARE 9.3 SCALA 1:10

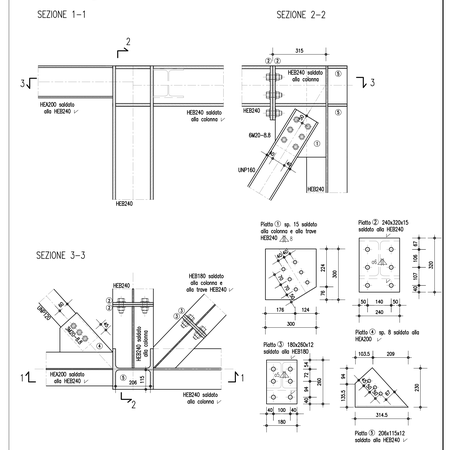

PARTICOLARE 10.3 SCALA 1:10

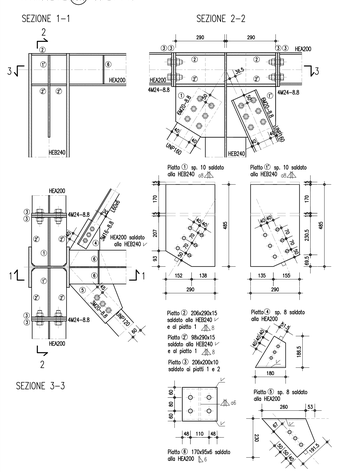

PARTICOLARE 11.3 SCALA 1:10 PER PIATTI 1'-2-2'-3-4-5-6 -> PART. 10.3

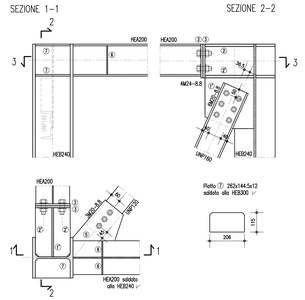

PARTICOLARE 12.3 SCALA 1:10 PER PIATTI 2-2'-3-4-6 -> PART. 10.3

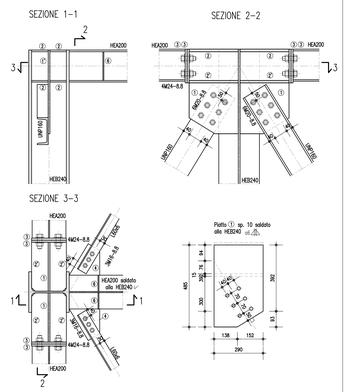

TRAVE DI CONTRASTO 1 SCALA 1:10

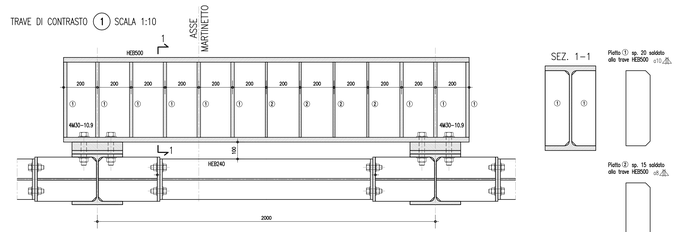

TRAVE DI CONTRASTO 2 SCALA 1:10

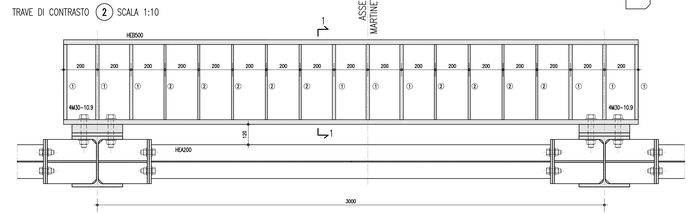

MATERIALI E PRESCRIZIONE COSTRUTTIVE

ACCIAIO PER STRUTTURE METALLICHE

LAMINATI A CALDO CON PROFILI A SEZIONE APERTA TIPO HE, IPE, UPN E SIMILARI
Acciaio tipo S275JR ai sensi del D.M. 14.01.2008 e della UNI EN 10025 in genere, S355JR ove diversamente specificato.
LAMINATI A CALDO CON PROFILI A SEZIONE CAVA TIPO CIRCOLARE, QUADRA, RETTANGOLARE E SIMILARI
Acciaio tipo S275J0H ai sensi del D.M. 14.01.2008 e della UNI EN 10210 in genere, S355J0H ove diversamente specificato.
PROFILI CAVI FORMATI A FREDDO CON SEZIONE TIPO CIRCOLARE, QUADRA, RETTANGOLARE E SIMILARI
Acciaio tipo S275J0H ai sensi del D.M. 14.01.2008 e della UNI EN 10219 in genere, S355J0H ove diversamente specificato.
TUTTI I PROFILI DEVONO ESSERE MARCATI CE.

CONNESSIONI
Bulloneria classe 8.8 in genere, 10.9 ove diversamente specificato; Il diametro del foro dovrà essere uguale a quello del bullone maggiorato di 1mm fino al diametro 20mm e di 1.5mm oltre il diametro 20mm.
Saldature di II classe o cordone d'angolo o a completa penetrazione eseguite in genere in officina, eccetto ove diversamente indicato; quelle eseguite in cantiere dovranno essere adeguatamente protette.
La saldatura degli acciai dovrà avvenire secondo uno dei procedimenti all'arco elettrico codificati secondo la norma UNI EN ISO 4063, preferibilmente con il metodo a elettrodo rivestito SMAW. I saldatori dovranno essere qualificati secondo la normativa UNI EN 287-1 da parte di un ente Terzo.
Le saldature a cordone d'angolo dovranno essere eseguite lungo tutto il perimetro di contatto tra le parti metalliche da unire, eccetto dove diversamente specificato. Le sezione di gola dovrà avere dimensione almeno pari allo spessore dell'elemento più sottile. Nelle saldature a completa penetrazione dovranno essere preparati i lembi da unire smussandone uno od entrambi in modo opportuno.
FINITURA SUPERFICIALE
Non prevista vista il carattere provvisorio della costruzione

LEGENDA SALDATURE

SALDATURE A CORDONI D'ANGOLO

- $a_x \underline{\triangle} y$ Saldatura a cordone d'angolo su un lato con sezione di gola x e lunghezza y
- $a_x \underline{\triangle}_n \, y$ Saldatura a cordone d'angolo su due lati con sezione di gola x (su ogni lato) e lunghezza y
- $a_x \underline{\triangle}$ Saldatura a cordone d'angolo su un lato continua con sezione di gola x
- $a_x \underline{\triangle}_n$ Saldatura a cordone d'angolo continua su due lati con sezione di gola x (su ogni lato)
- $a_x \underline{\triangle} y/w$ Saldatura a cordone d'angolo su un lato con sezione di gola x, lunghezza y e interasse w

SALDATURE A COMPLETA PENETRAZIONE

- Saldatura continua a V
- Saldatura continua a mezza V
- Saldatura continua a doppio V
- Saldatura continua a K

SALDATURE IN CANTIERE

MISURE DA VERIFICARE IN CANTIERE

Il costruttore dovrà controllare la congruenza delle quote e segnalare eventuali dubbi o inesattezze, sarà cura del costruttore inoltre sviluppare e sottoporre ad approvazione eventuali particolari mancanti o modificati.

PARTICOLARE 13.3 SCALA 1:10 PER PIATTI 2-2'-3-4-6 -> PART. 10.3
PER PIATTO 1 -> PART. 12.3

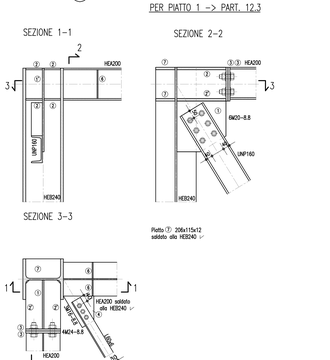

PASSERELLE A QUOTA 13.24

PARTICOLARE P1 SCALA 1:10
ATTACCO IPE140/HEA160

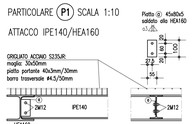

PARTICOLARE P2 SCALA 1:10
ATTACCO HEA160/HEB300

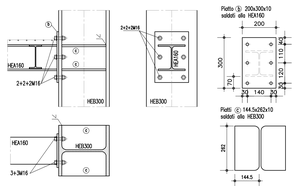

PARTICOLARE P2b SCALA 1:10
VISTA LATERALE VISTA FRONTALE

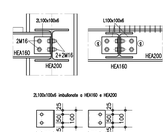

PARTICOLARE P4 SCALA 1:10
ATTACCO HEA140/HEA200

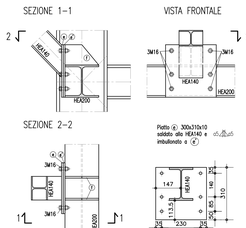

PASSERELLE A QUOTA 14.55m
SCALA 1:50

MODULI DELLE PASSERELLE REALIZZATI CON ELEMENTI SALDATI E COLLEGATE ALLA STRUTTURA DI SOSTEGNO IMBULLONANDO I PROFILI A L100x200x10 ALLE TRAVI A QUOTA 14.55 DELLA STRUTTURA DI SOSTEGNO SECONDO IL PARTICOLARE P5.
DOPO AVER IMBULLONATO I MODULI SI POSA IL GRIGLIATO, COLLEGANDO CON CARPENTERIA SU MISURA IN PROFILI TRASVERSALE A TUBO 40x60x6
PREVEDERE I VARCHI NEI PARAPETTI PER IL POSIZIONAMENTO DELLE SCALETTE DI ACCESSO ALLE PASSERELLE DI ISPEZIONE MARTINETTI POSTE A QUOTA 13.24

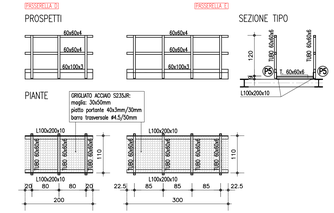

PARTICOLARE P3 SCALA 1:10
ATTACCO HEA140/HEA160

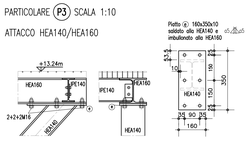

PARTICOLARE P3b SCALA 1:10
ATTACCO HEA140/HEA160

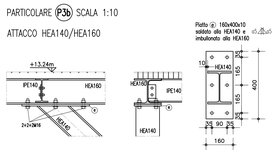

PARTICOLARE T SCALA 1:10
TIRANTE

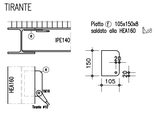

PARTICOLARE P5 SCALA 1:10
ATTACCO PASSERELLE ALLA STRUTTURA DI SOSTEGNO

Rev.	Nome file	Descrizione	Data	Redatto	Appr.
3		Aggiornamento novembre 2015	2711115		
2		Aggiornamento aprile 2015	2804415		
1	DO-3.8-17-1.dwg		2411114		

REGIONE VENETO — PROVINCIA DI VENEZIA — COMUNE DI PORTOGRUARO

INTERVENTI URGENTI DI CONSOLIDAMENTO DELLE FONDAZIONI DELLA TORRE CIVICA DI PORTOGRUARO

PROGETTO DEFINITIVO

STRUTTURE IN ELEVAZIONE DELL'OPERA DI SOSTEGNO PROVVISRIA
PARTICOLARI 4 di 4

N ELABORATO D15-1
DATA NOVEMBRE 2014
SCALA 1:10

PROGETTISTI
Progettazione generale, geotecnica e strutture di sostegno provvisorie
Prof. Ing. Francesco Colleselli
colleselli ip INGEGNERIA GEOTECNICA
Via Vigonovese 115 - 35127 Padova
Tel. 049 8700240/8802 - Fax 049 8628139
www.colleselli.com - info@colleselli.com
Collaborazione progettazione geotecnica e strutture di sostegno
Ing. Giuseppe Colleselli
Via Vigonovese 115 - 35127 Padova

Documentazione contabile e amministrativa, coordinamento sicurezza
Ing. Arturo Busetto
Progettazione delle strutture in elevazione e coordinamento fasi di progettazione
Ing. Fabio Urban
AB&P Engineering s.r.l.
Viale Forte Venezia n. 18 Pordenone
Tel. 0434/208188 Fax 0434/27000
email ab@studioassociato.net

CONSULENTI
UNIVERSITÀ DEGLI STUDI DI TRENTO
DIPARTIMENTO DI INGEGNERIA MECCANICA E STRUTTURALE
Dr.ssa Ing. Nicola Bonora
Dr. Ing. Gianluca Gerosa
Ing. Simone Galasso
Ing. Alessio Cristofolini
Ing. Davide Tinelli

Il presente elaborato è di proprietà dello Studio COLLESELLI & P. e non può essere riprodotto o comunicato a terzi senza autorizzazione scritta